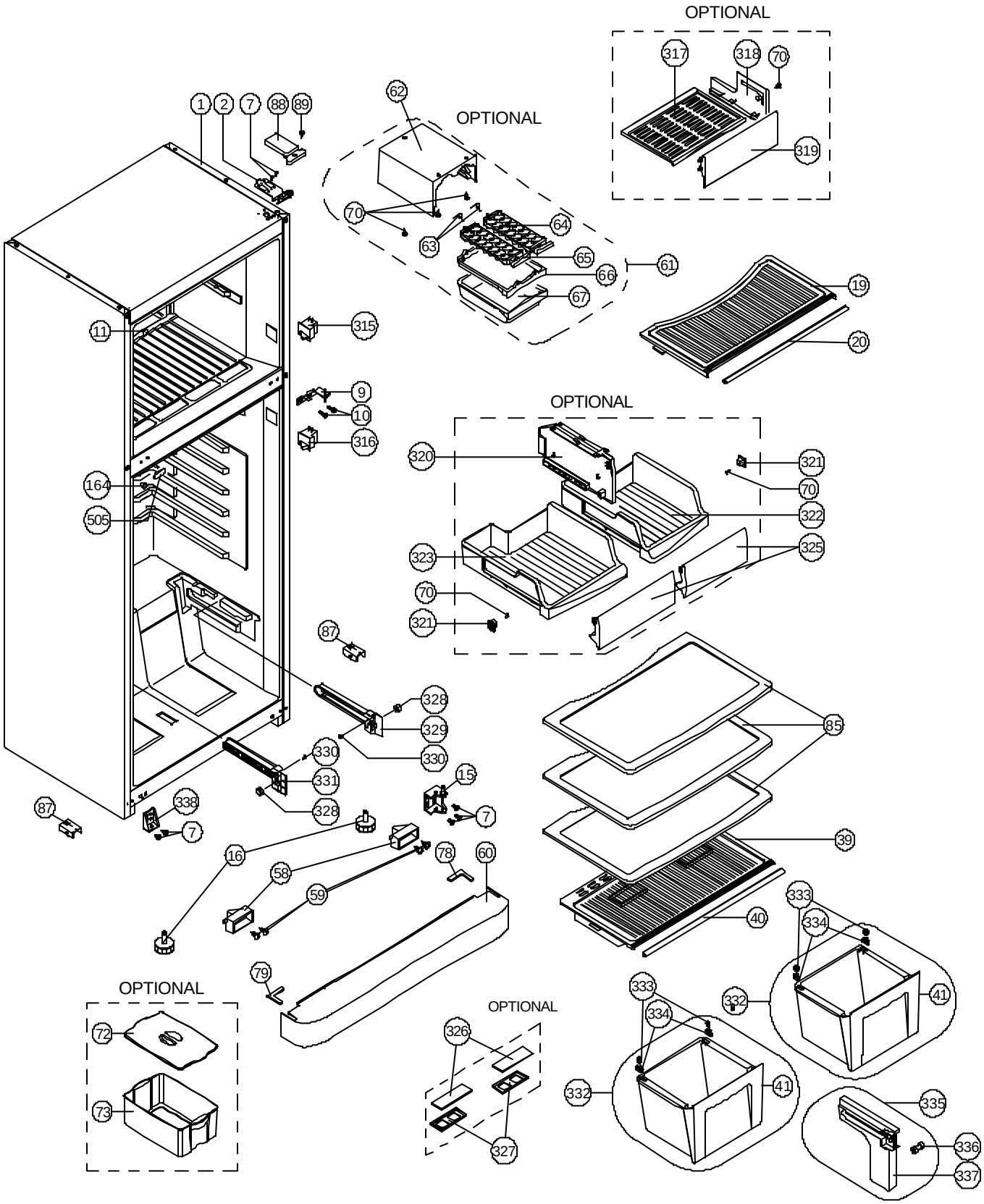
OPTIONAL
317
318
70
319
1
2
7
88
89
62
OPTIONAL
70
63
64
65
66
67
61
19
20
11
315
9
10
316
OPTIONAL
320
321
70
322
323
325
70
321
164
505
87
328
329
330
330
331
328
85
15
7
87
338
7
39
16
58
59
78
60
40
333
334
41
79
OPTIONAL
72
73
OPTIONAL
326
327
333
334
332
41
332
335
336
337

BEFORE DATE 03.04.2006

AFTER DATE 03.04.2006

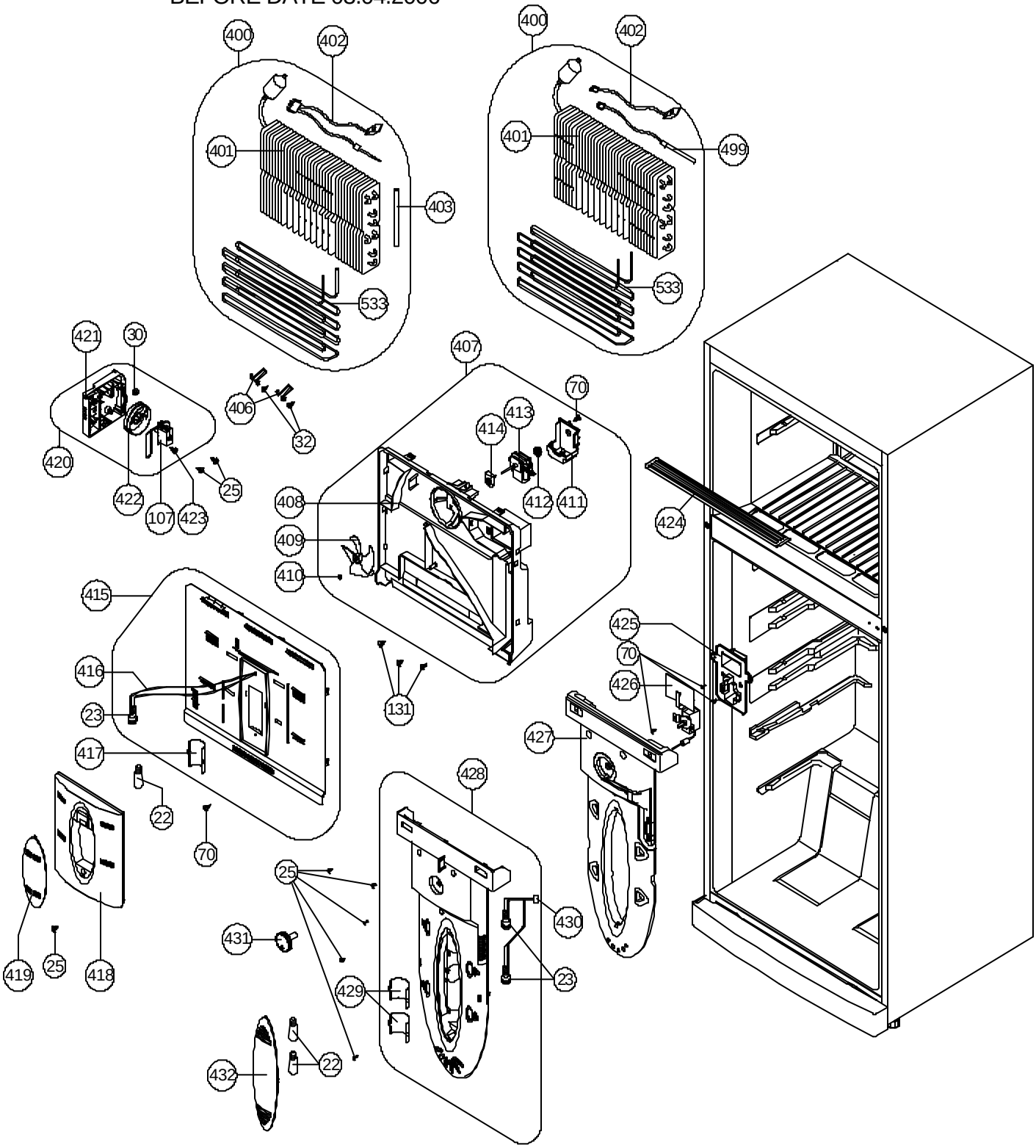

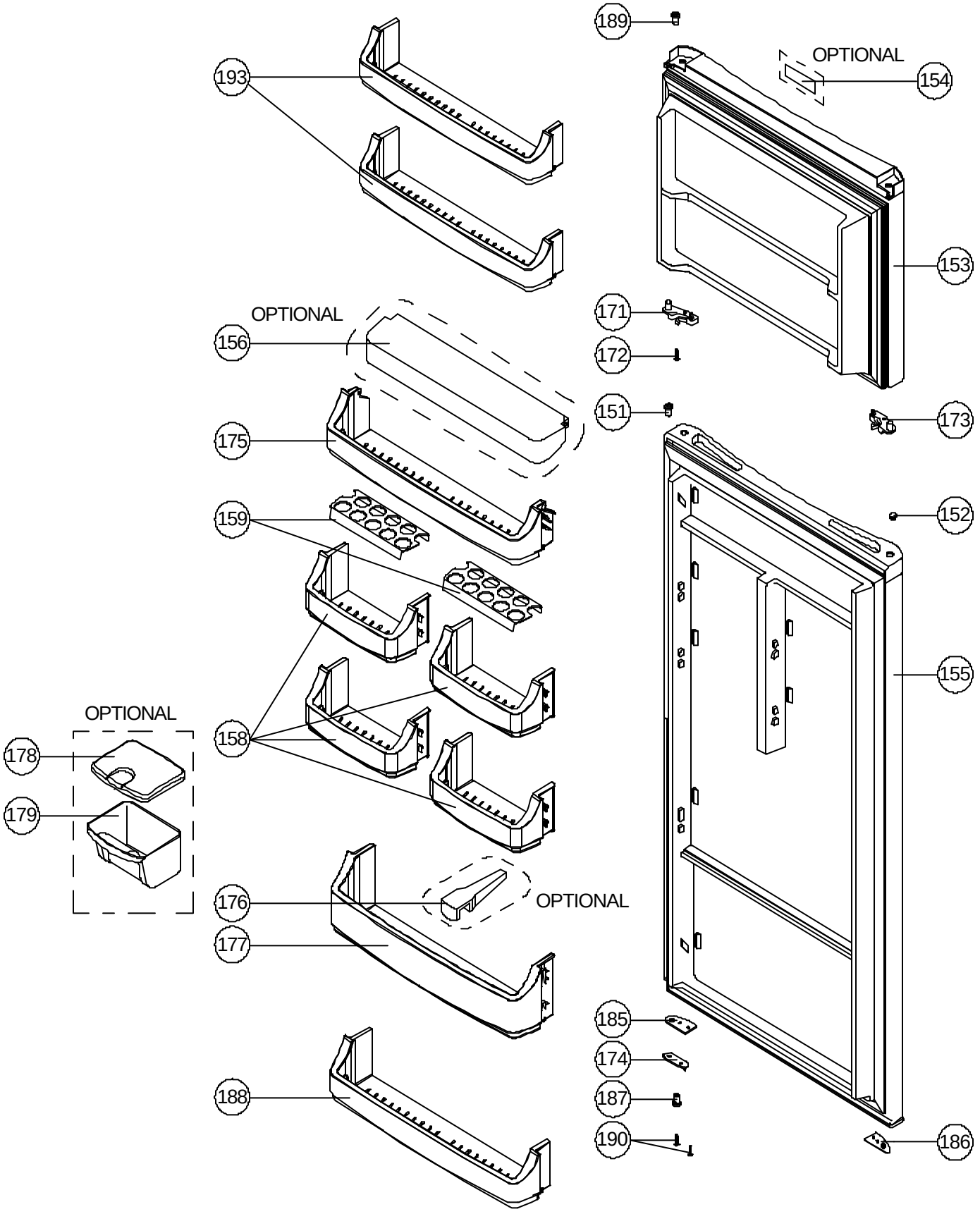
189
OPTIONAL
154
193
153
171
OPTIONAL
156
172
151
173
175
152
159
155
OPTIONAL
178
158
179
176
OPTIONAL
177
185
174
188
187
190
186

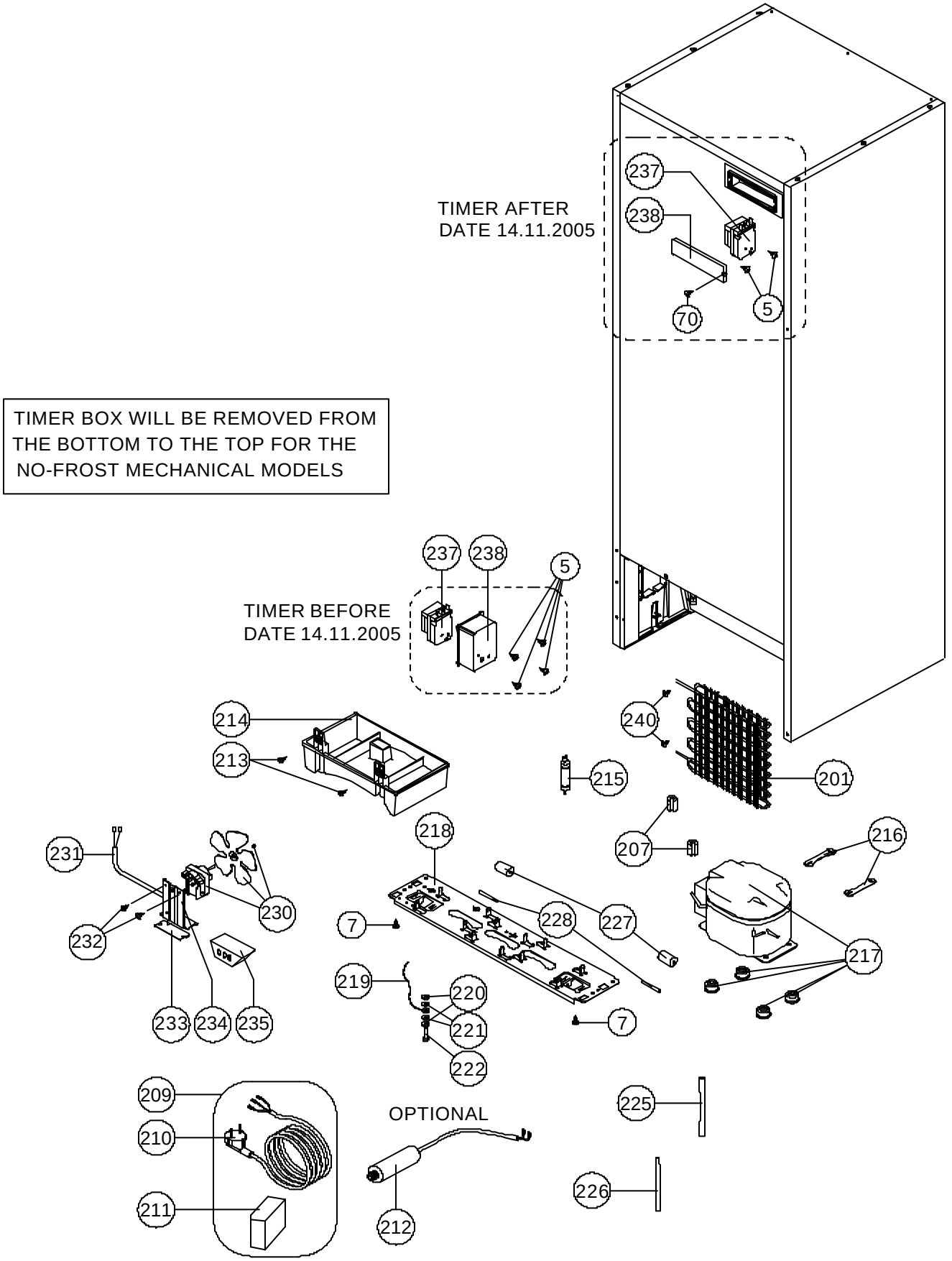
TIMER AFTER
DATE 14.11.2005
237
238
70
5
TIMER BOX WILL BE REMOVED FROM THE BOTTOM TO THE TOP FOR THE NO-FROST MECHANICAL MODELS
TIMER BEFORE
DATE 14.11.2005
237
238
5
214
213
240
215
201
218
207
216
231
230
232
7
228
227
217
219
220
221
222
7
233
234
235
209
210
211
OPTIONAL
212
225
226